Przekrój nr 1

km 0+235

W-1 **W-2**

Fw= 00.00 m2
Fn= 34.00 m2

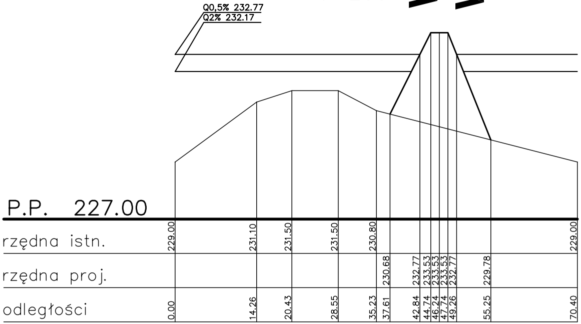
Q0,5% 232.77
Q2% 232.17
P.P. 227.00
rzędna istn.
229.00
231.10
231.50
231.50
230.80
229.00
rzędna proj.
230.68
232.77
233.53
233.53
233.53
232.77
229.78
odległości
0.00
14.26
20.43
28.55
35.23
37.61
42.84
44.74
46.24
47.74
49.26
55.25
70.40

Prze

km

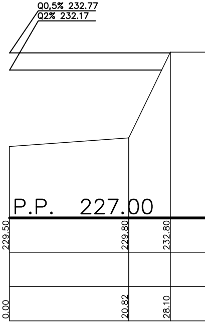
Q0,5% 232.77
Q2% 232.17
P.P. 227.00
229.50
229.80
232.80
0.00
20.82
28.10

Fw= 17.58 m2
Fn= 00.53 m2

km 1+439

W-1

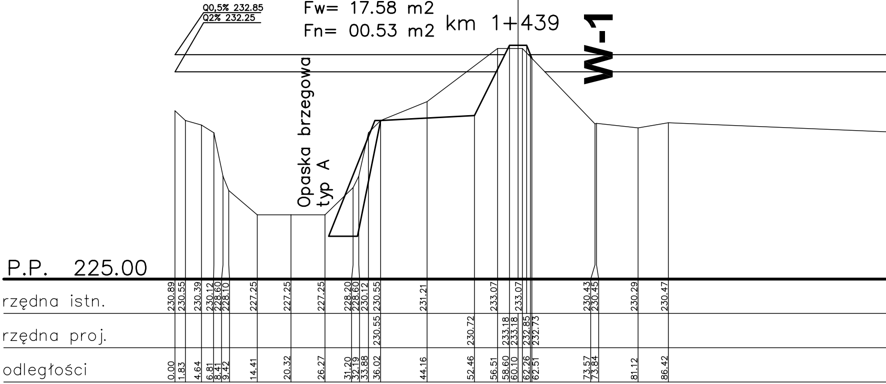
Q0,5% 232.85
Q2% 232.25
Opaska brzegowa
typ A
P.P. 225.00
rzędna istn.
230.89
230.55
230.39
230.12
228.60
228.10
227.25
227.25
227.25
228.20
228.60
230.12
230.55
231.21
233.07
233.07
230.43
230.45
230.29
230.47
rzędna proj.
230.55
230.72
233.18
233.18
232.85
232.73
odległości
0.00
1.83
4.64
6.81
8.41
9.42
14.41
20.32
26.27
31.20
32.19
33.88
36.02
44.16
52.46
56.51
58.60
60.10
62.26
62.51
73.57
73.84
81.12
86.42

krój nr 2

0+417

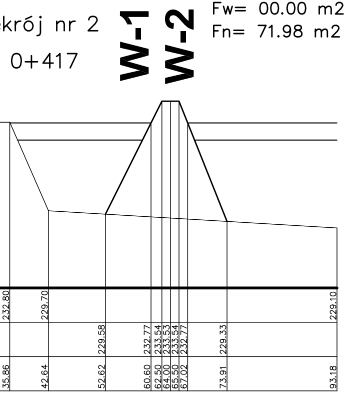
W-1
W-2
Fw= 00.00 m2
Fn= 71.98 m2
232.80
229.70
229.10
229.58
232.77
233.54
233.53
233.54
232.77
229.33
35.86
42.64
52.62
60.60
62.50
64.00
65.50
67.02
73.91
93.18

Przekrój nr 3

km 0+658

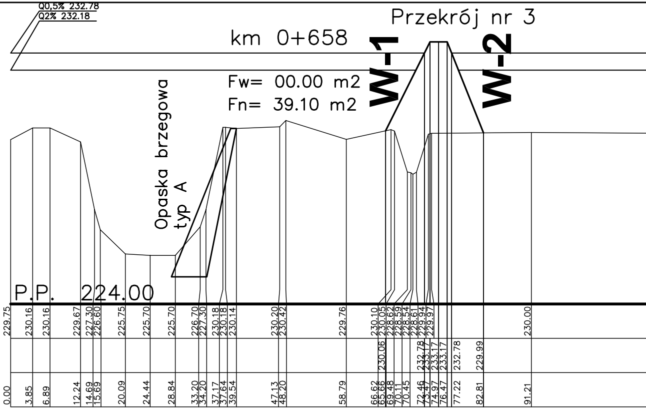
Q0,5% 232.78
Q2% 232.18
W-1
W-2
Fw= 00.00 m2
Fn= 39.10 m2
Opaska brzegowa
typ A
P.P. 224.00
229.75
230.16
230.16
229.67
227.30
226.60
225.75
225.70
225.70
226.70
227.30
230.18
230.18
230.14
230.20
230.42
229.76
230.10
230.05
228.62
228.59
228.54
228.61
229.94
229.97
230.00
230.06
232.78
233.17
233.17
233.17
232.78
229.99
0.00
3.85
6.89
12.24
14.69
15.69
20.09
24.44
28.84
33.20
34.20
37.17
37.64
39.54
47.13
48.20
58.79
66.62
65.66
69.48
70.11
70.45
72.46
73.47
74.97
76.47
77.22
82.81
91.21

Przekrój nr 7

km 1+420

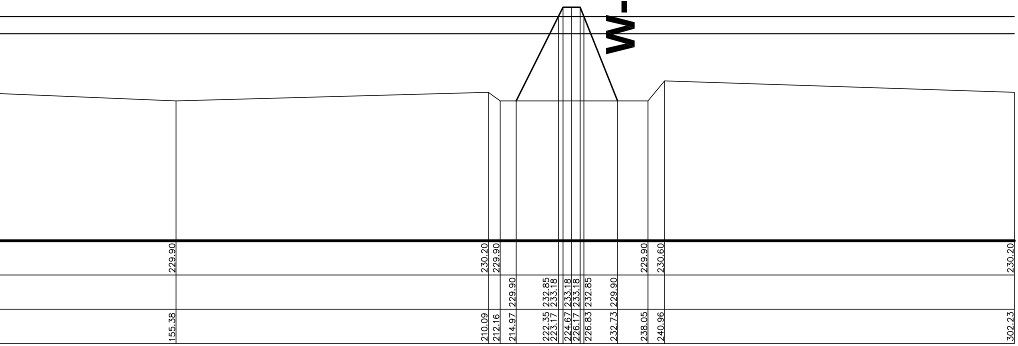
W-2
Fw= 00.00 m2
Fn= 34.05 m2
229.90
230.20
229.90
229.90
230.60
230.20
229.90
232.85
233.18
233.18
233.18
232.85
229.90
155.38
210.09
212.16
214.97
222.35
223.17
224.67
226.17
226.83
232.73
238.05
240.96
302.23

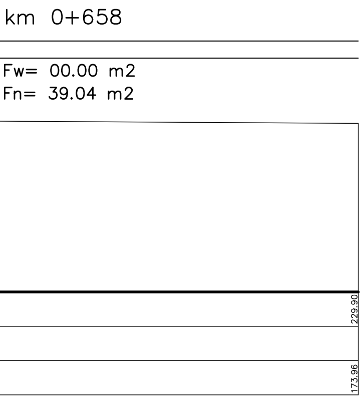
km 0+658
Fw= 00.00 m2
Fn= 39.04 m2
229.90
173.96

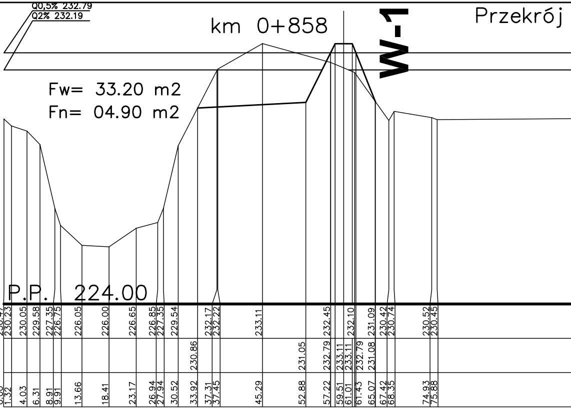
Q0,5% 232.79
Q2% 232.19
km 0+858
W-1
Przekrój
Fw= 33.20 m2
Fn= 04.90 m2
P.P. 224.00
230.47 230.23 230.05 229.58 227.35 226.75 226.05 226.00 226.65 226.85 227.35 229.54 232.17 232.22 233.11 232.45 232.10 231.09 230.42 230.74 230.52 230.45
230.86 231.05 232.79 233.11 233.11 232.79 231.08
0.00 1.32 4.03 6.31 8.91 9.91 13.66 18.41 23.17 26.94 27.94 30.52 33.92 37.31 37.45 45.29 52.88 57.22 59.51 61.01 61.43 65.07 67.42 68.35 74.93 75.88

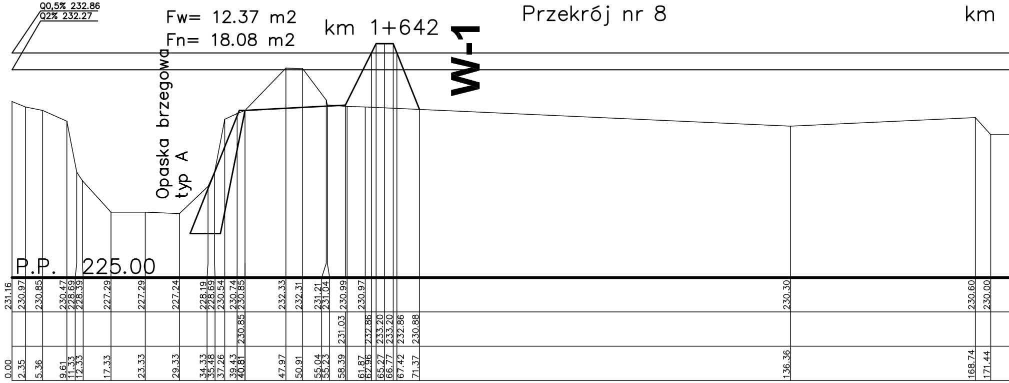
Q0,5% 232.86
Q2% 232.27
Fw= 12.37 m2
Fn= 18.08 m2
km 1+642
W-1
Przekrój nr 8
km
Opaska brzegowa
typ A
P.P. 225.00
231.16 230.97 230.85 230.47 228.69 228.39 227.29 227.29 227.24 228.19 228.69 230.54 230.74 230.85 232.33 232.31 231.21 231.04 230.99 230.97 230.30 230.60 230.00
230.85 231.03 232.86 233.20 233.20 232.86 230.88
0.00 2.35 5.36 9.61 11.33 12.33 17.33 23.33 29.33 34.33 35.48 37.26 39.43 40.81 47.97 50.91 55.04 55.23 58.39 61.87 62.96 65.27 66.77 67.42 71.37 136.36 168.74 171.44

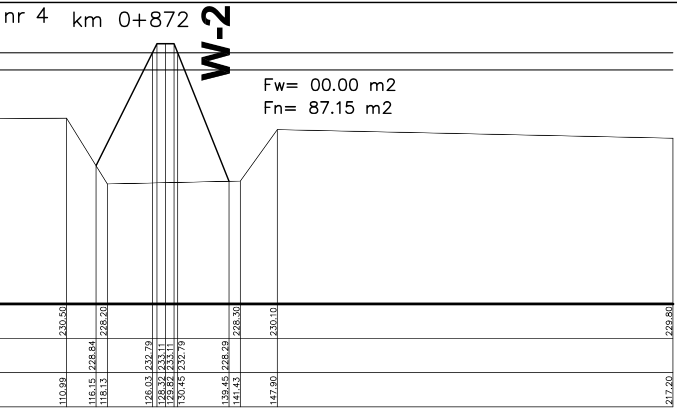
nr 4
km 0+872
W-2
Fw= 00.00 m2
Fn= 87.15 m2
230.50
228.20
228.30
230.10
229.80
228.84
232.79
233.11
233.11
232.79
228.29
110.99
116.15
118.13
126.03
128.32
129.82
130.45
139.45
141.43
147.90
217.20

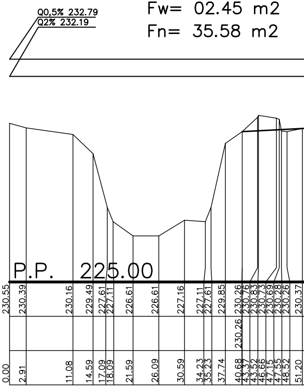
Q0,5% 232.79
Q2% 232.19
Fw= 02.45 m2
Fn= 35.58 m2
P.P. 225.00
230.55
230.39
230.16
229.49
227.61
227.11
226.61
226.61
227.16
227.11
227.61
229.85
230.26
230.76
230.83
230.73
230.69
230.28
230.26
230.37
230.26
0.00
2.91
11.08
14.59
17.09
18.09
21.59
26.09
30.59
34.23
35.23
37.74
40.69
43.37
43.52
46.66
47.15
47.55
48.52
51.20

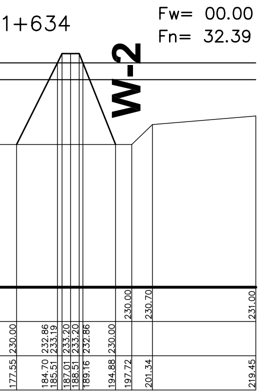
1+634
Fw= 00.00 m2
Fn= 32.39 m2
W-2
230.00
230.70
231.00
230.00
232.86
233.19
233.20
233.20
232.86
230.00
177.55
184.70
185.51
187.01
188.51
189.16
194.88
197.72
201.34
219.45

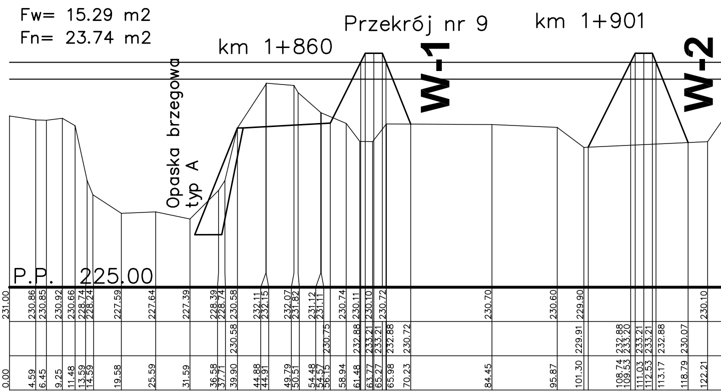
Fw= 15.29 m2
Fn= 23.74 m2
km 1+860
Przekrój nr 9
km 1+901
W-1
W-2
Opaska brzegowa
typ A
P.P. 225.00
231.00
230.86
230.85
230.92
230.66
228.74
228.24
227.59
227.64
227.39
228.39
228.74
230.58
232.11
232.15
232.07
231.82
231.12
231.11
230.74
230.11
230.10
230.72
230.70
230.60
229.90
230.10
230.58
230.75
232.88
233.21
233.21
232.88
230.72
229.91
232.88
233.20
233.21
233.21
232.88
230.07
0.00
4.59
6.45
9.25
11.48
13.59
14.59
19.58
25.59
31.59
36.58
37.71
39.90
44.88
44.91
49.79
50.51
54.48
54.57
56.15
58.94
61.48
63.77
65.27
65.98
70.23
84.45
95.87
101.30
108.74
109.53
111.03
112.53
113.17
118.79
122.21

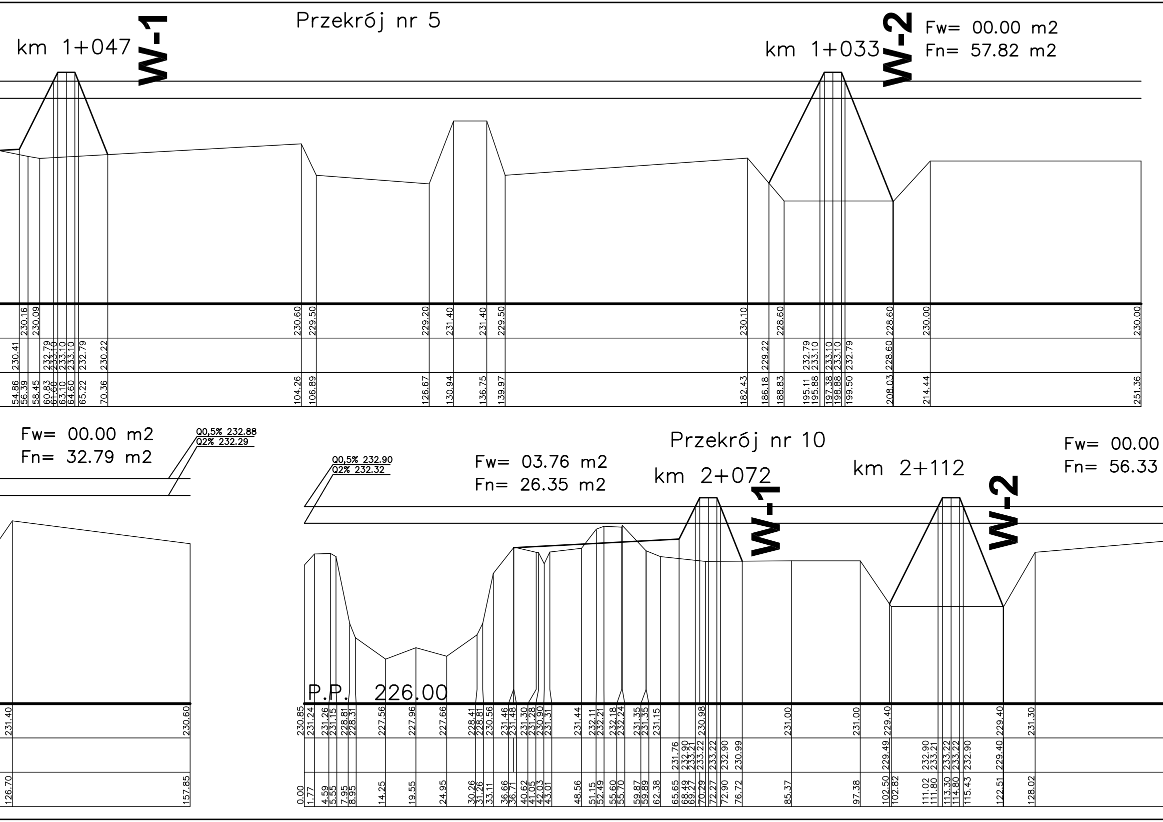
Przekrój nr 5
km 1+047
W-1
km 1+033
W-2
Fw= 00.00 m2
Fn= 57.82 m2
230.16
230.09
230.60
229.50
229.20
231.40
231.40
229.50
230.10
228.60
228.60
230.00
230.00
230.41
232.79
233.10
233.10
233.10
232.79
230.22
229.22
232.79
233.10
233.10
233.10
232.79
228.60
54.86
56.39
58.45
60.83
61.60
63.10
64.60
65.22
70.36
104.26
106.89
126.67
130.94
136.75
139.97
182.43
186.18
188.83
195.11
195.88
197.38
198.88
199.50
208.03
214.44
251.36
Fw= 00.00 m2
Fn= 32.79 m2
Q0,5% 232.88
Q2% 232.29
231.40
230.60
126.70
157.85
Q0,5% 232.90
Q2% 232.32
Fw= 03.76 m2
Fn= 26.35 m2
Przekrój nr 10
km 2+072
W-1
km 2+112
W-2
Fw= 00.00
Fn= 56.33
P.P. 226.00
230.85
231.24
231.26
231.15
228.81
228.31
227.56
227.96
227.66
228.41
228.81
230.56
231.46
231.48
231.30
231.28
230.90
231.31
231.44
232.11
232.21
232.18
232.24
231.35
231.35
231.15
230.98
231.00
231.00
229.40
229.40
231.30
231.76
232.90
233.21
233.22
233.22
232.90
230.99
229.49
232.90
233.21
233.22
233.22
232.90
229.40
0.00
1.77
4.59
5.55
7.95
8.95
14.25
19.55
24.95
30.26
31.26
33.11
36.66
36.71
40.62
41.05
42.03
43.01
48.56
51.15
52.49
55.60
55.70
59.87
59.89
62.38
65.65
68.49
69.27
70.29
72.27
72.90
76.72
85.37
97.38
102.50
102.82
111.02
111.80
113.30
114.80
115.43
122.51
128.02

Przekrój nr 6

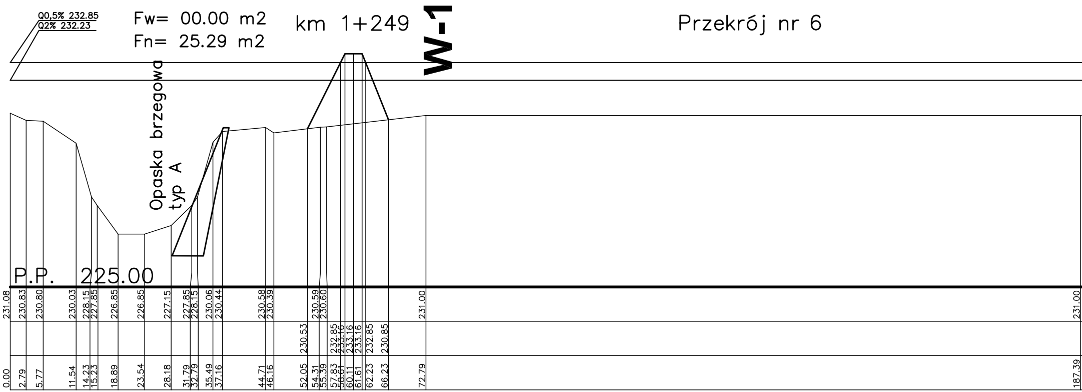
Q0,5% 232.85
Q2% 232.23
Fw= 00.00 m2
Fn= 25.29 m2
km 1+249
W-1
Opaska brzegowa
typ A
P.P. 225.00
231.08
230.83
230.80
230.03
228.15
227.85
226.85
226.85
227.15
227.85
228.15
230.06
230.44
230.58
230.39
230.59
230.60
231.00
231.00
230.53
232.85
233.16
233.16
233.16
232.85
230.85
0.00
2.79
5.77
11.54
14.23
15.23
18.89
23.54
28.18
31.79
32.79
35.49
37.16
44.71
46.16
52.05
54.31
55.39
57.83
58.61
60.11
61.61
62.23
66.23
72.79
187.39

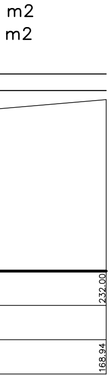
m2
m2
232.00
168.94

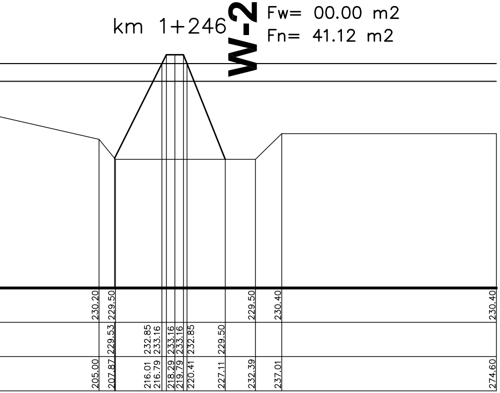
km 1+246
W-2
Fw= 00.00 m2
Fn= 41.12 m2
230.20
229.50
229.50
230.40
230.40
229.53
232.85
233.16
233.16
233.16
232.85
229.50
205.00
207.87
216.01
216.79
218.29
219.79
220.41
227.11
232.39
237.01
274.60

OBJAŚNIENIA:

W-1,W-2 Warianty lokalizacji obwałowania

Biuro Projektowe EKO HYDRO inż. Jarecki
30-350 KRAKÓW
ul. Zachodnia 5/41

Projektant:	mgr inż. Zbigniew JARECKI upr.konstr.-inż. bud. hydrotech. BPP 301/81		**OPRACOWANIE:** **KONCEPCJA BUDOWY WAŁU OCHRONNEGO NA PRAWYM BRZEGU RZEKI PRZEMSZY W REJONIE DZIELNICY CHEŁM MAŁY W GMINIE CHEŁM ŚLĄSKI**
Sprawdził:	mgr inż. Dariusz ADAMEK upr.konstr.-bud. bez ograniczeń MOIIB 2/2003		

Data	Stadium:	Skala:	Rys. nr	
10.2012 r.	koncepcja techniczna	1 : 100/500	4.	**PRZEKROJE POPRZECZNE, WARIANT W-1 i W-2**