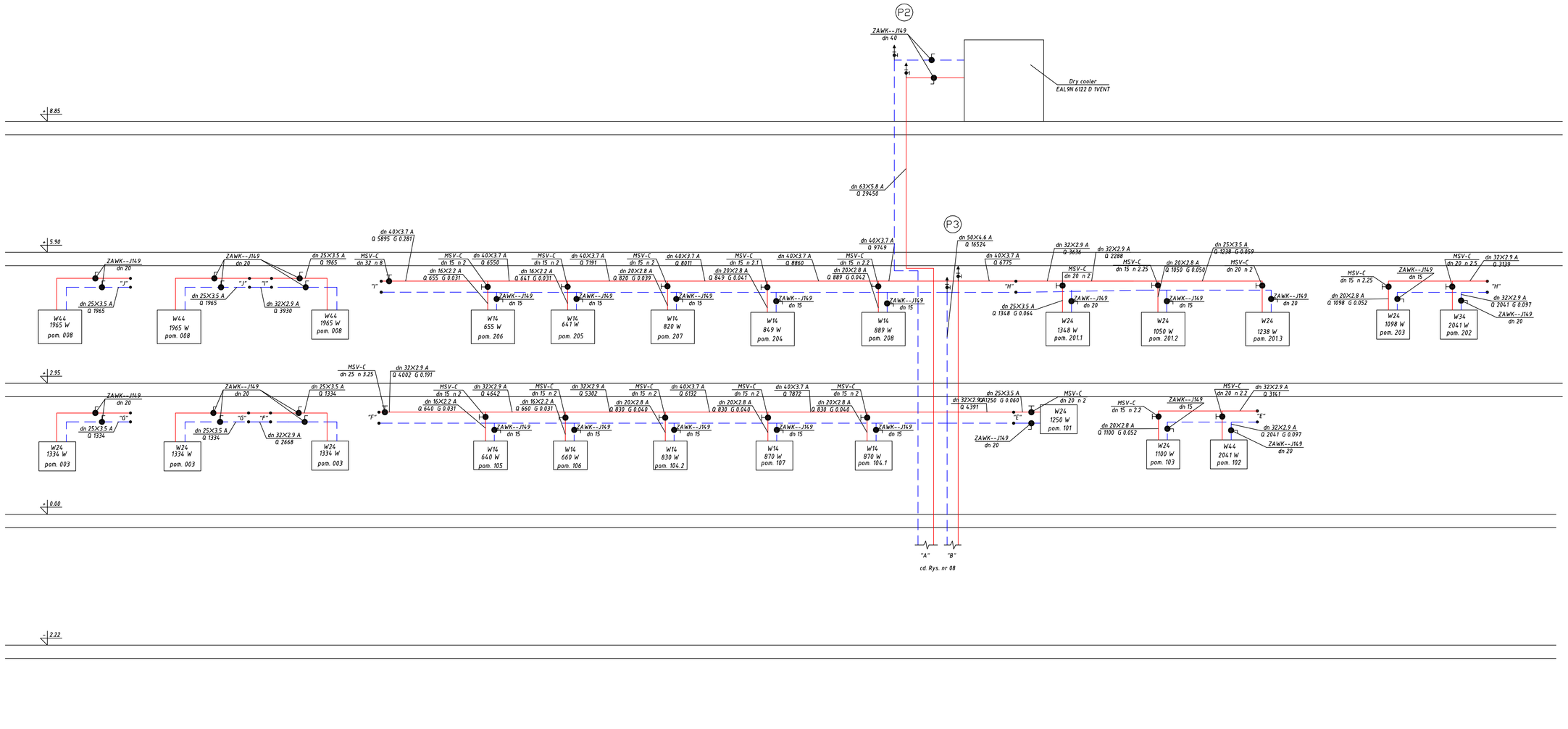

LEGENDA

PRZEWÓD ZASILAJĄCY

PRZEWÓD POWROTNY

OZNACZENIE PRZEWODÓW

dn 32X2.9 A — ŚREDNICA

Q 1670 G 0.089 — MOC [W] PRZEPŁYW [kg/s]

ZAWÓR REGULACYJNY DANFOSS MSV-C

ZAWÓR ODCINAJĄCY VALVEX OMNI

KLIMAKONWEKTOR EDEN

W24 — TYP

1670 W — MOC

pom. 211 — NR POMIESZCZENIA

BIURO PROJEKTOWE:

Projektowanie Wykonawstwo Nadzory
mgr inż. Tomasz Rojewski

44 - 209 GLIWICE UL. JAGODOWA 23B
TEL.(0 32) 230 88 07

OBIEKT:

URZĄD GMINY
CHEŁM ŚLĄSKI
ul. KONARSKIEGO 2

TEMAT:

PROJEKT BUDOWLANY INSTALACJI CHŁODNICZEJ URZĘDU GMINY

FAZA: P.W.

SKALA: - - -

TYTUŁ:

ROZWINIĘCIE INSTALACJI WODY LODOWEJ - PARTER I 1 PIĘTRO

BRANŻA: IS

	NIE. NAZWISKO	NR UPRAW.	DATA	PODPIS	SPECJALNOŚĆ
GŁÓWNY PROJEKTANT:	mgr inż. Tomasz ROJEWSKI	SLK/0333/PWOS/05			Inst. Sanitarne
ZESPÓŁ PROJEKTOWY:	mgr inż. Sebastian KUREK				
SPRAWDZAJĄCY:	mgr inż. Artur GÓRNY	SLK/1279/PWOS/06			Inst. Sanitarne

NINIEJSZY PROJEKT CHRONIONY JEST PRAWEM AUTORSKIM. RYSUNEK ANI ŻADEN JEGO FRAGMENT NIE MOGĄ BYĆ REPRODUKOWANE, POWIELANE LUB WYKORZYSTYWANE DO INNYCH CELÓW BEZ PISEMNEJ ZGODY PRACOWNI.

DATA: 09-2007

NR RYS.: 06

PDF stworzony przez wersję demonstracyjną pdfFactory www.pdffactory.pl/